AEG

9000 AbsoluteCare® Plus / 3D Scan / 8 kg

TR9A75680

AEG Wäschetrockner der Serie 9000 mit AbsoluteCare® Plus
Die 9000 AbsoluteCare® Plus Wäschetrockner mit 3D-Scan-Technologie ermitteln die Restfeuchte tief im Gewebe, wodurch selbst mehrlagige Textilien höchst präzise, vollständig und gleichmäßig getrocknet werden, damit Kleidungsstücke und Daunenjacken schön flauschig und warm bleiben.

Produktvorteile & Ausstattung

3D-Scan: Daunenjacken so flauschig und warm wie am ersten Tag
Die 3D-Scan-Technologie sorgt für äußerst schonende und höchst präzise Trockenergebnisse. Sie misst die Restfeuchtigkeit tief im Gewebe und passt die Trockenleistung automatisch an. Seien Sie sicher, dass alle Ihre Wäschestücke gleichmäßig trocknen - sogar Daunenjacken und Bettdecken.

AbsoluteCare®: Garantiert kein Einlaufen - Selbst bei ihren empfindlichen Stücken
AbsoluteCare® nutzt die Wärmepumpentechnologie zusammen mit präzise gesteuerten Trommelbewegungen, um selbst Ihre empfindlichsten Kleidungsstücke schonend zu trocknen. Wolle läuft nicht ein, Seide bleibt in Form und sogar wasserabweisende Ausrüstung Ihrer Outdoor-Bekleidung wird wieder hergestellt.

MixDry Programm: Kein Vorsortieren. Kein Aufwand.
MixDry trocknet Ihre Kleidungsstücke aus Synthetik und Baumwolle sorgfältig, gleichmäßig und mit der exakt richtigen Temperatur – nicht zu trocken, nicht zu feucht. Ganz ohne Vorsortieren. Die Wärmepumpentechnologie sorgt für das exakte Maß an Temperatur und spart dabei noch Energie.

SensiDry®: weniger Energieverbrauch und gleichmäßige Trocknung Ihrer Kleidung
Bei der SensiDry®-Wärmepumpentechnologie kommen präzise Sensoren zum Einsatz, die für gleichmäßige Trockenergebnisse sorgen - bei niedrigen Temperaturen. Die Textilien werden geschont und Sie sparen Energie.

- ÖKO LAVATHERM Wäschetrockner mit Wärmepumpentechnologie
- AbsoluteCare® Plus mit 3D-Scan-Technologie
- AbsoluteCare® System mit Woolmark Blue Zertifikat
- SensiDry® - schonend und energiesparend
- ProSense®-Mengenautomatik, spart Zeit und Energie
- Inverter Motor - Extrem leiser Betrieb und längere Lebensdauer (10 Jahre Motor-Garantie bei Registrierung)
- Füllmenge Trocknen (kg): 8,0
- Energieverbrauch, schranktrocken: nur 1.47 kWh im Standardprogramm
- ProTex Schontrommel
- 3D Scan-Berührungslose Feuchtigkeitserfassung
- Mitgeliefertes Zubehör: Ablaufschlauch für Kondenswasser (240 cm)
- Blende mit Klartext
- Programme: 3 kg Quick, Bettwäsche XL, Baumwolle ECO, Baumwolle, Feinwäsche, Daunenjacke, Leichtbügeln, Hygiene, MixDry, Outdoor, Pflegeleicht, Wolle
- Schlauch für direkte Kondensatableitung
- Verlängerter Knitterschutz
- Unterschiebbar bei 85 cm Nischenhöhe
- Reversierautomatik
- Auffrisch-Funktion
- Restzeitanzeige
- Eco Leaf Anzeige - Nachhaltig trocknen
- Leise Option reduziert das Betriebsgeräusch
- Fertig in – Zeitvorwahl
- Programmablauf-Anzeige
- Anzeigen für SIEB, Behälter, WÄRMETAUSCHER
- LED-Trommelbeleuchtung
- ÖKOFlow Filter
- Klimafreundliches Kältemittel Propan
- Extra große Einfüllöffnung, Türanschlag rechts, wechselbar
- Woolmark Blue zertifiziertes Trockenprogramm
- 5.28 l Kondensatbehälter, oben links

AEG

9000 AbsoluteCare® Plus / 3D Scan / 8 kg

TR9A75680

Technische Daten

Trocknungstechnologie	Wärmepumpentrockner
Nennkapazität Trocknen in kg	8,0
Energieeffizienzklasse	A+++ (Spektrum A+++ bis D)
Energieverbrauch pro Jahr (kWh)	177
Kondensations-Effizienzklasse	B
Displaytyp	Extra großes Display mit weißer LED Anzeige
Reversierautomatik	ja
Farbe	Weiß
Trommelmaterial	Trommel aus Edelstahl
Gerätehöhe (mm)	850
Gerätebreite (mm)	596
Gerätetiefe max. (mm)	663
PNC	916 099 466
EAN-Nummer	7332543847051
Türfarbe	A Black Door
Woolmark	Blue
Blendenfarbe	R Dark Silver
Motor	Inverter
System der Feuchtemessung	Kapazitive Messung
Energieverbr. volle Befüllung (kWh)	1.47
Energieverbr. Teilbefüllung (kWh)	0.83
Leistungsaufnahme im Aus-Zustand (W)	0.05
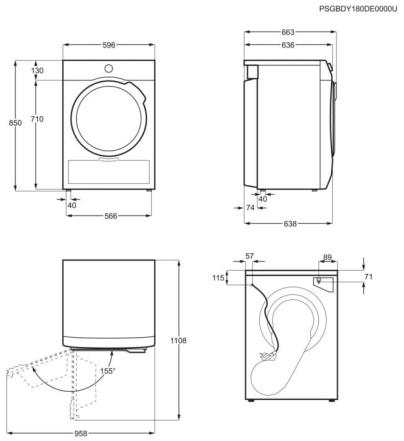
Leistungsaufnahme im unausgeschalteten Zustand (W)	0.05
Dauer des unausgeschalteten Zustands (min)	10
Gewichtete Programmlaufzeit bei voller und Teilbefüllung (min)	135
Laufzeit bei voller Befüllung (min)	175
Laufzeit bei Teilbefüllung (min)	105
Durchschnittliche Kondensationseffizienz bei voller Befüllung (%)	86
Durchschnittliche Kondensationseffizienz bei Teilbefüllung (%)	86
Gewichtete Kondensationseffizienz bei voller und Teilbefüllung (%)	86
Luftschallemission Trocknen in dB(A) re 1 pW	64
Säulenfähig mit Zwischenbausatz	ja
Absicherung (A)	5
Anschlusswert (Watt)	700
Volt	230
Mitgeliefertes Zubehör	Ablaufschlauch für Kondenswasser (240 cm)
Bruttogewicht (kg)	50.5
Nettogewicht (kg)	48
Product Partner Code	All Partners