AEG

8000 PowerCare / UniversalDose / 9 kg

LR8A75690

AEG Waschmaschinen der Serie 8000 mit PowerCare
Die 8000 PowerCare-Waschmaschinen verwenden die einzigartige ÖkoMix-Technologie um Waschmittel und Weichspüler effektiv mit Wasser vorzumischen und gleichmäßig auf Ihrer Kleidung zu verteilen. Aktivierende Waschkraft bereits bei 30 °C für überragende Waschergebnisse in weniger als einer Stunde.

Produktvorteile & Ausstattung

PowerClean Programm: Vollständige Fleckenentfernung in 59 Min. bei nur 30 °C
Das PowerClean 59 Min.-Programm entfernt Flecken vollständig bei 30 °C in weniger als einer Stunde*. Es stellt sicher, dass das Waschmittel jede Faser erreicht – so dass ein kurzer Waschzyklus genauso effektiv ist, wie ein langer und Flecken nachweislich rückstandslos entfernt werden.

UniversalDose-Schublade: Löst PODS®/CAPS 60 % schneller auf*
Die UniversalDose-Sublade löst durch die fortschrittliche Wasserwirbel-Technologie Waschmittel-PODS® und Caps 60 % schneller auf im Vergleich zur Trommelbeigabe. Das steigert die Reinigungsleistung und Fleckentfernung bei Kurz- und Niedrigtemperatur-Programmen.*

ProSteam Dampf-Programm: Auffrischen statt Waschen. Mit 96 % weniger Wasserverbrauch.
Mit dem Dampf-Programm erhalten Sie das Frisch-Gewaschen-Gefühl in 25 Min. Gerüche werden neutralisiert und vorhandene Falten reduziert. Das spart Ihnen und der Umwelt die Zeit & Energie eines vollständigen Waschgangs und benötigt dabei nur 2 L Wasser.

Für einen zusätzlichen Frische-Effekt, wie

ProSense® Mengenautomatik: Spart bis zu 40 % Zeit, Wasser und Energie*
Die Sensoren der ProSense® Mengenautomatik ermitteln automatisch die Wäschemenge für einen maßgeschneiderten Waschzyklus. Zeit-, Wasser- und Energieverbrauch werden um bis zu 40 %* gesenkt. So erhält Ihre Wäsche exakt die richtige Pflege bei jedem Waschvorgang.

ProTex ÖKO-Schontrommel: Behutsamer Umgang mit Ihren Textilien
Die ProTex ÖKO-Schontrommel verfügt über eine besondere Kissenstruktur mit sanft abgerundeten Öffnungen und Mitnahmerippen. Ihre Textilien gleiten behutsam wie auf einem dünnen Wasserfilm und werden auf diese Weise schonend und energieeffizient bei einem reduziertem Geräuschpegel gewaschen.

- ÖKO LAVAMAT Waschmaschine Frontlader mit ProSense®-Mengenautomatik mit bis zu 40 % Einsparungen
- ÖKOMix-Technologie - Fleckentfernung schon bei 30°C
- ProSteam® - Auffrischfunktion mit Dampf
- UniversalDose Schublade - für alle Waschmittelarten, sogar PODS/Caps
- Schleuderdrehzahl: 1600 U/min
- Füllmenge Waschen (kg): 9,0
- ProTex Öko-Schontrommel
- ÖKOInverter Motor - Extrem leiser Betrieb und längere Lebensdauer (10 Jahre Motor-Garantie bei Registrierung)
- ProSteam Knitterschutz
- Waschprogramme: PowerClean 59min, Eco 40-60, Baumwolle, Pflegeleicht, Feinwäsche, Wolle/Handwäsche, 20min 3Kg, Auffrischen mit Dampf, Outdoor/Imprägnieren, Hygiene (WM und WD: zusätzlich mit Dampf), Extra Spülen, Schleudern/Pumpen
- Extra Spülen
- DirectSpray Waschtechnik
- Fertig in – Zeitvorwahl
- Eco Leaf Anzeige - Nachhaltig waschen
- Aqua Control System mit Alarm - Vollwasserschutz
- Nachlegefunktion
- 2-stufiges Zeitsparen
- Woolmark Green zertifiziert
- 4 Waschmittelkammern
- Kindersicherung elektronisch
- Unterschiebbar bei 85 cm Nischenhöhe

AEG

8000 PowerCare / UniversalDose / 9 kg

LR8A75690

Technische Daten

Energieeffizienzklasse	A
Gewichteter Energieverbrauch pro 100 Betriebszyklen für den Waschzyklus in kWh	49
Gewichteter Wasserverbrauch in Liter pro Zyklus	46
Dauer des Programms „eco 40-60“ Waschen bei Nennkapazität in Stunden	3:48
Nennkapazität für den Waschzyklus in kg	9
Max. Schleuderdrehzahl in (U/min)	1551
Schleudereffizienzklasse	A
Luftschallemissionsklasse im Schleudergang	B
Luftschallemission des Schleudergangs in dB(A) re 1 pW	76
Restfeuchte in %	44.4
Leistungsaufnahme im Aus-Zustand (W)	0.5
Leistungsaufnahme im Bereitschaftszustand(W)	0.5
Leistungsaufnahme bei Startzeitvorwahl (W)	4
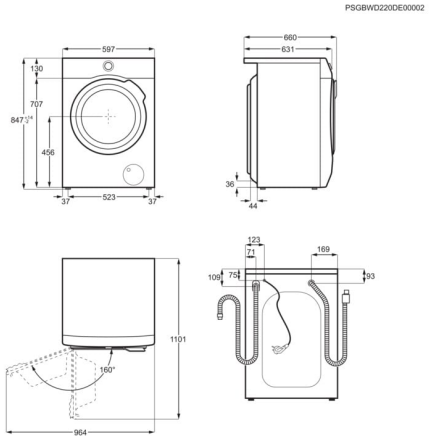
Programme	PowerClean 59min, Eco 40-60, Baumwolle, Pflegeleicht, Feinwäsche, Wolle/Handwäsche, 20min 3Kg, Auffrischen mit Dampf, Outdoor/Imprägnieren, Hygiene (WM und WD: zusätzlich mit Dampf), Extra Spülen, Schleudern/Pumpen
Displaytyp	Extra großes Display mit weißer LED Anzeige
Farbe	Weiß
Gerätehöhe (mm)	847
Gerätebreite (mm)	597
Gerätetiefe max. (mm)	660
PNC	914 501 351
EAN-Nummer	7332543990733
Motor	ÖKOInverter
Blendenfarbe	Anthrazit
Türfarbe	Schwarz
Woolmark	Green
Trommel	Care Drum
Zulaufschlauch Länge cm	150
Ablaufschlauch Länge cm	145
Wasseranschluss	Kalt
Volt	230
Anschlusswert (Watt)	2200
Absicherung (A)	10
Bruttogewicht (kg)	79