AEG

# 9000 SilenceTech / Wandhaube / Hob²Hood / 90 cm / Schwarz

## DVE5971HB

**SilenceTech: Besonders leise. Für eine entspanntere Atmosphäre**
Die SilenceTech Dunstabzugshaube befreit Ihre Küche von unerwünschten Kochdämpfen und ist dabei praktisch geräuschlos. Der nahezu geräuschlose Betrieb dieser Dunstabzugshaube hilft Ihnen, die perfekte Atmosphäre in Ihrem Zuhause zu schaffen.

-

## Produktvorteile & Ausstattung

**Besonders leise. Für eine entspanntere Atmosphäre**
Silencetech ist die innovative Spitzentechnologie zur Reinigung Ihrer Küchenluft. Wir helfen Ihnen, Ihre Küche frei von Kochdämpfen zu halten und bieten Ihnen einen praktisch geräuschlosen Service, damit Sie eine angenehme Küchenatmosphäre schaffen können.

**Lüften-Funktion: Reinigt die Raumluft nach dem Kochen von Gerüchen**
Die Lüften-Funktion frischt Ihre Küchenluft nach dem Kochen leise und effektiv auf. Ohne störende Lüftungsgeräusche werden Dampf und Gerüche entfernt, so dass Sie und Ihre Gäste jede Mahlzeit unbeschwert genießen können.

**Hob2Hood: Automatische Steuerung der Dunstabzugshaube und der Beleuchtung**
Dank der Hob²Hood-Funktion wird Kochen spürbar komfortabler – denn das Kochfeld übernimmt beim Aktivieren die Steuerung von Dunstabzug und Beleuchtung – vollautomatisch und ideal angepasst an jede Kochaktion.

**Ein leistungsstarker Motor. Für saubere Küchenluft**
Egal, ob Sie ein Steak in der Pfanne braten oder Lachs garen – unser Hochleistungsmotor sorgt dafür, dass die Luft in Ihrer Küche frisch bleibt. Entspannen Sie sich in der Gewissheit, dass Ihre Küche immer eine angenehme und einladende Umgebung bleibt.

**LED-Beleuchtung: für energiesparende Kochfeldbeleuchtung**
Die im Dunstabzug integrierte LED-Beleuchtung leuchtet das Kochfeld effizient und gleichmäßig aus. Für mehr Kontrolle, beste Sicht und vollen Überblick aufs Kochgeschehen.

- Leistungswerte im Umluftbetrieb (Intensiv): 425 m³/h
- Leistungswerte im Umluftbetrieb (Max/Min): 310 / 200 m³/h
- Bedienung über Touch Control-Berührungssensoren
- Hob²Hood-Funktion
- SilenceTech: angenehm leise
- 3 Leistungsstufen + 1 Intensivstufe, Funktion Lüften, SilenceTech: angenehm leise
- Randabsaugung
- LED-Beleuchtung: (Anzahl der Lampen: 2, Gesamte Beleuchtungsleistung: 6.9 Watt)
- Farbtemperatur: 3000 K
- Anschlusswert: 260 W + 6.9 W, Anschluss an 220-240 V~
- Anzahl der Motoren: 1
- 2 Metall-Fettfilter
- Optische Sättigungsanzeige - Fettfilter
- Kohleaktivfilter ECFB02, PNC 902 979 877, im Lieferumfang enthalten
- Kohleaktivfilter Long Life: MCFB52, PNC 902 980 095, als Sonderzubehör erhältlich
- Hocheffizienter Kohleaktivfilter: MCFB53, 902 980 096 als Sonderzubehör erhältlich
- Optische Sättigungsanzeige - Kohleaktivfilter
- Elektronische Regelung
- Stoßdämpfer für die Paneelklappe
- Abluft- und Umluftbetrieb
- Kamin im Lieferumfang enthalten
- Abluftschlauch: KPIPE150, 942 492 724 als Sonderzubehör erhältlich

AEG

# 9000 SilenceTech / Wandhaube / Hob²Hood / 90 cm / Schwarz

## DVE5971HB

### Technische Daten

| | |
|---|---|
| Installation | Kaminhaube |
| Gerätebreite (cm) | 90 |
| Anzahl der Gebläsestufen | 3 Leistungsstufen + 1 Intensivstufe, Funktion Lüften, SilenceTech: angenehm leise |
| Steuerung | Touch Control-Berührungssensoren, White & red backlight |
| Energieeffizienzklasse | A (Spektrum A+++ bis D) |
| Luftstrom bei max. Leistung im Abluftbetrieb in m³/h | 400 |
| Geräuschpegel bei max. Leistung im Abluftbetrieb in dB(A) | 54 |
| Art der Beleuchtung | LED-Beleuchtung |
| Farbe | Schwarz |
| PNC | 942 051 308 |
| EAN-Nummer | 7332543711963 |
| Jährlicher Energieverbrauch (kWh/Jahr) | 52.5 |
| Fluiddynamische Effizienzklasse | A |
| Fluiddynamische Effizienz | 31.4 |
| Beleuchtungseffizienzklasse | A |
| Beleuchtungseffizienz (lx/W) | 34.0579710144928 |
| Klasse für Fettabscheidegrad | D |
| Fettabscheidegrad (%) | 65.1 |
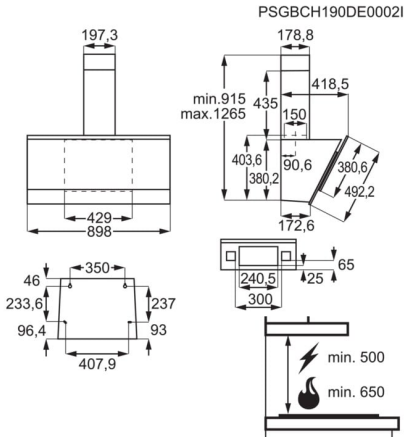
| | |
|---|---|
| Luftstrom bei Intensivstufe im Abluftbetrieb in m³/h | 700 |
| Luftstrom bei Intensivstufe im Umluftbetrieb in m³/h | 425 |
| Luftstrom bei max. Leistung im Umluftbetrieb in m³/h | 310 |
| Luftstrom bei min. Leistung im Abluftbetrieb in m³/h | 270 |
| Luftstrom bei min. Leistung im Umluftbetrieb in m³/h | 200 |
| Geräuschpegel bei Intensivstufe im Abluftbetrieb in dB(A) | 64 |
| Geräuschpegel bei min. Leistung im Abluftbetrieb in dB(A) | 42 |
| Geräuschpegel bei max. Leistung im Umluftbetrieb in dB(A) | 73 |
| Geräuschpegel bei min. Leistung im Umluftbetrieb in dB(A) | 65 |
| Farbtemperatur in K | 3000 |
| Abluftstutzen (mm) | 150 |
| Kohleaktivfilter | ECFB02 |
| Kohleaktivfilter Bestellnummer | 902 979 877 |
| Volt | 220-240 |
| Mindestabstand Elektro(cm) | 50 |
| Mindestabstand Gas (cm) | 50 |
| Bruttogewicht (kg) | 28.2 |