5000 Extractor / 5000 Flachschirmhaube / 60 cm / Grau

DPE5660G

AEG Dunstabzugshaube der Serie 5000
Dank starker und zuverlässiger Leistung reinigen die Dunstabzugshauben der Serie 5000 effizient deine Küchenluft und entfernen Gerüche. Erlebe ein angenehmes Kochen – jedes Mal.

Produktvorteile & Ausstattung

Hochleistungsmotor: Für schneller saubere Luft
Die Dunstabzugshaube ist mit einem Highperformance-Motor der neuesten Generation ausgestattet. Kochgerüche und Dünste werden besonders schnell und effitzient entfernt.

LED-Beleuchtung: für energiesparende Kochfeldbeleuchtung
Die im Dunstabzug integrierte LED-Beleuchtung leuchtet das Kochfeld effizient und gleichmäßig aus. Für mehr Kontrolle, beste Sicht und vollen Überblick aufs Kochgeschehen.

Metall-Fettfilter: Für stets saubere Luft
Der hocheffiziente Fettfilter nimmt beim Kochen Fette und Dünste aus dem Kochdunst auf. Für eine leichte Reinigung kann dieser sogar in den Geschirrspüler gegeben werden.

Elektronische Steuerung: Präzise und intuitiv
Mittels der elektronischen Tasten lassen sich alle Funktionen der Dunstabzugshaube vornehmen – von der Änderungen der Gebläsegeschwindigkeit bis hin zur Anpassung der Lichteinstellug.

PerfectFit: Reibungslose Best-in-Class-Montage
AEG PerfectFit setzt Standards bei der schnellen und unkomplizierten Installation deiner neuen Dunstabzugshaube. Mit 25 % weniger Montageschritten und werkzeuglosen Optionen gelingt der Einbau problemlos mit nur einer Person.

- EcoLine - Unsere energieeffizientesten Geräte
- Frontblende in Glas schwarz montiert und gegen eine Möbelfront auswechselbar
- Leistungswerte im Umluftbetrieb (Intensiv): 495 m³/h
- Leistungswerte im Umluftbetrieb (Max/Min): 415 / 205 m³/h
- Bedienung über Kurzhubtasten
- Micro switch
- LED-Leuchtstreifen: (Anzahl der Lampen: 1, Gesamte Beleuchtungsleistung: 7.7 Watt)
- Farbtemperatur: 3000 K
- Anschlusswert: 230 W + 7.7 W, Anschluss an 220-240 V~
- Anzahl der Motoren: 1
- 2 Metall-Fettfilter
- Optische Sättigungsanzeige - Fettfilter
- Kohleaktivfilter MCFB71, PNC 902980281, als Sonderzubehör erhältlich
- Kohleaktivfilter Long Life: MCFB73, PNC 902980283, als Sonderzubehör erhältlich
- Hocheffizienter Kohleaktivfilter: MCFB75, 902980302 als Sonderzubehör erhältlich
- Optische Sättigungsanzeige - Kohleaktivfilter
- Elektronische Regelung
- Abluft- und Umluftbetrieb
- Abluftschlauch: KPIPE150, 942 492 724 als Sonderzubehör erhältlich

5000 Extractor / 5000 Flachschirmhaube / 60 cm / Grau

DPE5660G

Technische Daten

Farbe	Grau
Anzahl der Gebläsestufen	Micro switch
Steuerung	elektronische Drucktasten
Art der Beleuchtung	LED-Leuchtstreifen
Energieeffizienzklasse	A
Luftstrom bei min. Leistung / max. Leistung / Intensivstufe im Abluftbetrieb in m³/h	235/445/660
Geräuschpegel bei min. Leistung / max. Leistung / Intensivstufe im Abluftbetrieb in dB(A)	46/60/69
Klasse für Fettabscheidegrad	C
Mindestabstand Elektro(cm)	45
Mindestabstand Gas (cm)	65
Jährlicher Energieverbrauch (kWh/Jahr)	57.4
Gerätebreite (cm)	60
Umluftbetrieb	ja
Abluftbetrieb	ja
Farbtemperatur in K	3000
Anzahl der Lampen	1
Hob²Hood-Steuerung	Nein
Fluiddynamische Effizienzklasse	A
Fluiddynamische Effizienz	29.6
Fettabscheidegrad (%)	75.1
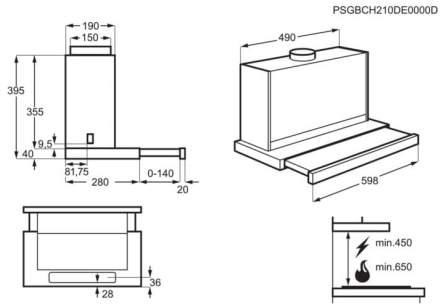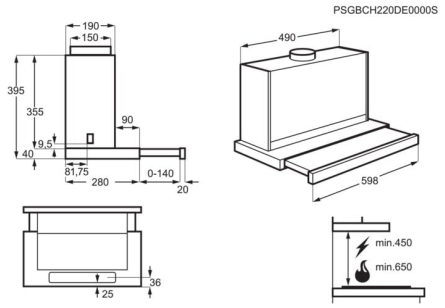
Beleuchtungseffizienzklasse	A
Beleuchtungseffizienz (lx/W)	51.9480519480519
Luftstrom bei min. Leistung im Umluftbetrieb in m³/h	205
Luftstrom bei max. Leistung im Umluftbetrieb in m³/h	415
Luftstrom bei Intensivstufe im Umluftbetrieb in m³/h	495
Geräuschpegel bei min. Leistung im Umluftbetrieb in dB(A)	57
Geräuschpegel bei max. Leistung im Umluftbetrieb in dB(A)	72
PNC	942 022 597
EAN-Nummer	7332543806898
Nettogewicht (kg)	11.6
Bruttogewicht (kg)	13.3
Gerätemaße HxBxT (mm)	395x598x300
Installation	Flachschirmhaube
Anzahl der Fettfilter	2
Filterart	Metall-Fettfilter
Kabellänge (m)	1.4
Abluftstutzen (mm)	150
Volt	220-240
Absicherung (A)	Nein
Kohleaktivfilter	als Sonderzubehör erhältlich