Gefriertruhe / 254 L / Rollen

**ZCAN26FW1**

## Produktvorteile & Ausstattung

**Sorgenfreiheit mit fünf Jahren Garantie**
Die Fünf-Jahre-Garantie des Kompressors umfasst Arbeitskosten, Transport, Gasentfernung und -nachfüllung, allgemeine Wartung und eventuell anfallende Servicekosten. So können Sie sich entspannen, in der Gewissheit, dass wir uns um Ihr Gerät kümmern werden.

**Dank der hellen LED-Leuchten sehen Sie den Inhalt klar.**
Verabschieden Sie sich von dunklen Innenräumen bei Gefrierschränken, in denen Sie kaum sehen können, wonach Sie suchen. Die weiche und gleichmäßige Beleuchtung mit den hellen internen LED-Leuchten sorgt für die nötige Sichtbarkeit. Außerdem sind sie energieeffizient.

- LED-Display
- Steuerung: Elektronisch
- Schnellgefriereinrichtung mit automatischer Rückstellung auf Normalbetrieb
- Gefriertruhen-Innenbeleuchtung
- Korbausstattung: 2, weiß
- Füße: 4 Rollen
- Praktischer Tauwasserablauf
- Eingeschäumter Kälteerzeuger

Gefriertruhe / 254 L / Rollen

**ZCAN26FW1**

## Technische Daten
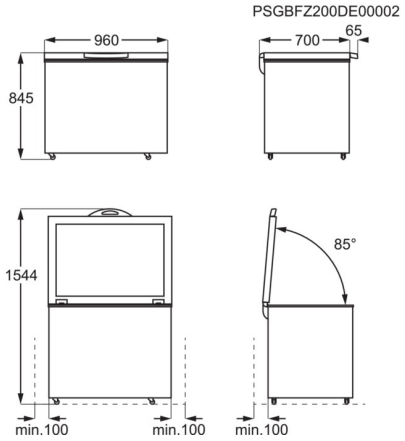
| | |
|---|---|
| Gerätemaße HxBxT (mm) | 845x960x700 |
| Steuerung | Elektronisch |
| Energieeffizienzklasse | F |
| Jährlicher Energieverbrauch in kWh | 272 |
| Gesamtnutzinhalt (Liter) | 254 |
| Luftschallemissionsklasse | D |
| Luftschallemission in dB(A) re 1 pW | 42 |
| Gefriervermögen (kg/24Std.) | 12 |
| Lagerzeit bei Störung (Std.) | 32 |
| Klimaklasse | SN-N-ST-T |
| Abtautechnik im Gefrierteil | Statisch |
| Gefrierraumbeleuchtung | LED |
| Farbe | Weiß |
| PNC | 922 718 153 |
| EAN-Nummer | 7332543721795 |
| Anschlusswert (Watt) | 140 |
| Volt | 220-240 |
| Kabellänge (m) | 2 |
| Bruttogewicht (kg) | 44 |
| Nettogewicht (kg) | 40.5 |
| Product Partner Code | All Open |
| UVP | 459.00 |